替代燃料应用球阀

BU 系列

特点

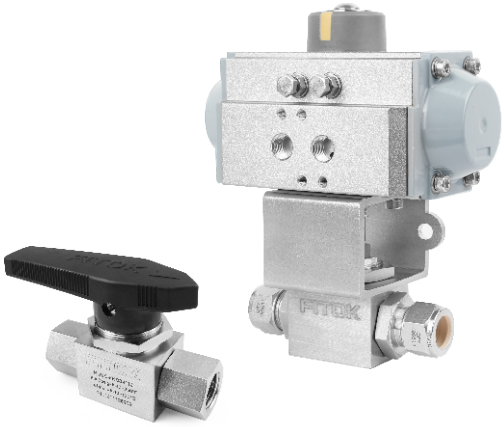

◎ 工作压力可达：414 bar (6000 psig)
◎ 工作温度范围：-40°C 至 121°C (-40°F 至 250°F)
◎ 大流量Cv 4. 0至13.8
◎ 低温氟橡胶材料密封，在整个温度范围都能提供密封能力
◎ 碟簧加载阀座，在低压和高压系统内都具有防漏完整性，降低压力突变引起的阀座磨损
◎ 多种端口接头类型可供选择
◎ 低操作扭矩
◎ 所有与介质接触的元件都与氢气和压缩天然气 (CNG) 兼容
◎ 不需要填料调整
◎ 可双向流动
◎ 不同手柄颜色可供选择
◎ 气动执行器可供选择
◎ 每个阀门均以额定工作压力的氮气或压缩空气做密封性测试，达到无可见泄漏的要求
◎ 可以使用密封组件进行现场维修。
◎ 可以提供获得ECE R110 认证的BU系列球阀

压力–温度额定值

端接	FITOK卡套管接头			内螺纹公称管	
	3/8、1/2 in.、12 mm	3/4 in.、16 mm	1 in.	3/8、1/2in.	3/4 in.
温度 °C (°F)	工作压力，bar (psig)				
-40 (-40) 至 121 (250)	414 (6000)	400 (5800)	324 (4700)	414 (6000)	414 (6000)

注：压力-温度额定值基于标准的结构材料。

标准结构材料

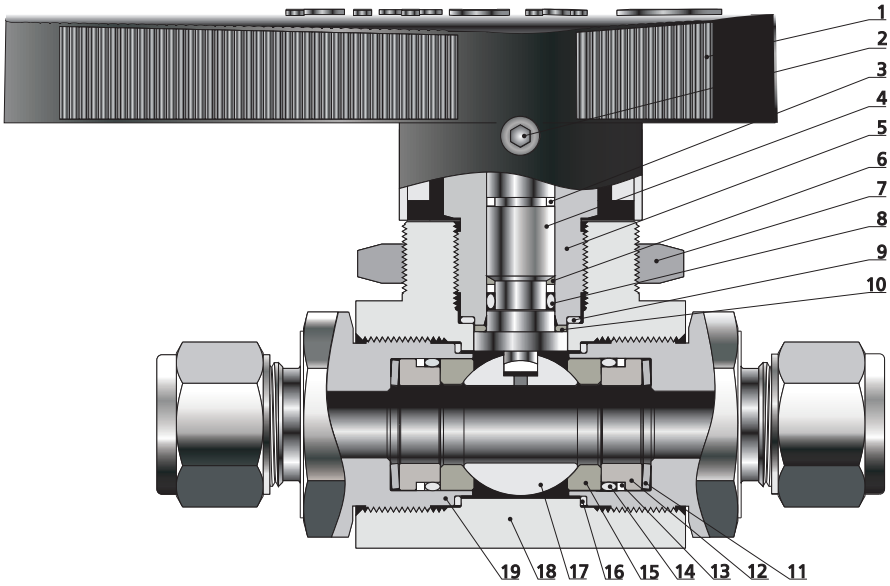

序号	零件	材质/ASTM 标准
1	手柄	带有不锈钢插入件的尼龙
2	紧定螺钉	镀锌碳钢
3	*导环*	*PTFE/D1710*
4	*阀杆*	*316 不锈钢/A479*
5	*填料压盖*	*316 不锈钢/A479*
6	*阀杆支撑环*	*PEEK*
7	锁紧螺母	316不锈钢/A479
8	*阀杆O形圈*	*低温氟橡胶*
9	*填料压盖垫片*	*镀银316 不锈钢/A269*
10	*止推垫圈*	*PEEK*
11	*碟形弹簧*	*316 不锈钢/A240*
12	*阀座压盖*	*316 不锈钢/A479*
13	*阀座支撑环*	*PTFE/D1710*
14	*阀座O形圈*	*低温氟橡胶*
15	*阀座*	*PEEK*
16	*端接头垫片*	*镀银316 不锈钢/A269*
17	*球*	*316 不锈钢/A479*
18	*阀体*	*316 不锈钢/A479*
19	*端接*	*316 不锈钢/A479*
	润滑剂	*PTFE基*

注：与介质接触的元件以斜体表示。

尺寸

尺寸以in. (mm)为单位，仅供参考，可能有变动。

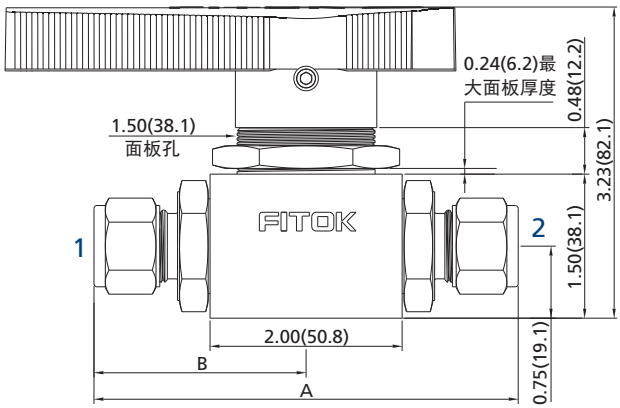

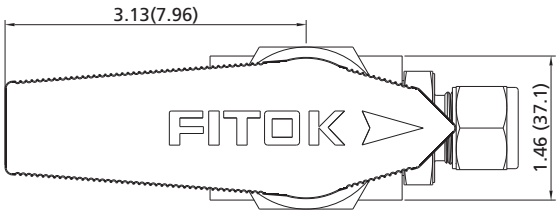

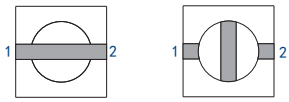

开　　关

基本订购信息	端口类型和规格①	Cv	内通径 in. (mm)	尺寸，in. (mm)	
				A	B
BUSS-ML10-P12	10 mm FITOK	5.2	0.31 (7.9)	4.21 (107)	2.11 (53.5)
BUSS-ML12-P12	12 mm FITOK	5.2	0.41 (10.3)	4.42 (112.2)	2.21 (56.1)
BUSS-ML16-P12	16 mm FITOK	12.4	0.47 (12.0)	4.42 (112.3)	2.21 (56.2)
BUSS-FL6-P12	3/8" FITOK	4.0	0.28 (7.1)	4.20 (106.6)	2.10 (53.3)
BUSS-FL8-P12	1/2" FITOK	7.2	0.41 (10.3)	4.40 (111.8)	2.20 (55.9)
BUSS-FL12-P12	3/4" FITOK	7.1	0.47 (12.0)	4.50 (114.3)	2.46 (62.5)
BUSS-FL16-P12②	1" FITOK	6.5	0.47 (12.0)	4.93 (125.1)	2.25 (57.1)
BUSS-FNS6-P12	3/8 NPT 阴螺纹	11.0	0.47 (12.0)	4.01 (102)	2.00 (50.8)
BUSS-FNS8-P12	1/2" NPT 阴螺纹	13.8		4.01 (102)	2.00 (50.8)
BUSS-FNS12-P12	3/4 NPT 阴螺纹	7.8		4.13 (105)	2.06 (52.3)
BUSS-FRT8-P12	1/2" 英制锥管阴螺纹	13.8		4.01 (102)	2.00 (50.8)

注：所列端口类型中FITOK双卡套接头的阀门尺寸为手紧卡套螺母时的尺寸。
①可订购带有两种不同端接的阀，请联系FITOK集团或授权代理商。
②不建议用于面板安装，不能带执行器。

CNG/NGV应用

BU 系列球阀获得了ECE R110 0类 手动阀型式认证。
温度额定值：-40°C 至 120°C (-40°F 至 248°F)
该温度范围内的额定压力值：260 bar (3370 psig)
要订购时，请在标准的阀门订购型号后面加-R110。
例如：BUSS-ML12-P12-R110
可提供密封套件进行现场维护，详情见“密封套件”。

密封套件

密封套件名称	密封套件基本订购号	密封套件内容
阀座密封套件	SS-BU-P-SE	阀座、阀座支撑环、阀座O形圈、碟形弹簧、端接头垫片、说明书
阀座和阀杆密封套件	SS-BU-P	导环、阀杆支撑环、阀杆O形圈、填料压盖垫片、止推垫圈 阀座、阀座支撑环、阀座O形圈、碟形弹簧、端接头垫片、说明书

锁定装置

◎ 可对 BU 系列阀门进行锁定，锁孔直径为 0.21 in (5.2 mm);
◎ 需订购带锁定装置的球阀时，请在标准阀门型号后增加 -L 后缀。
示例：BUSS-ML12-P12-L

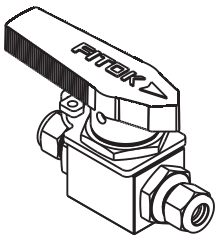

型号说明

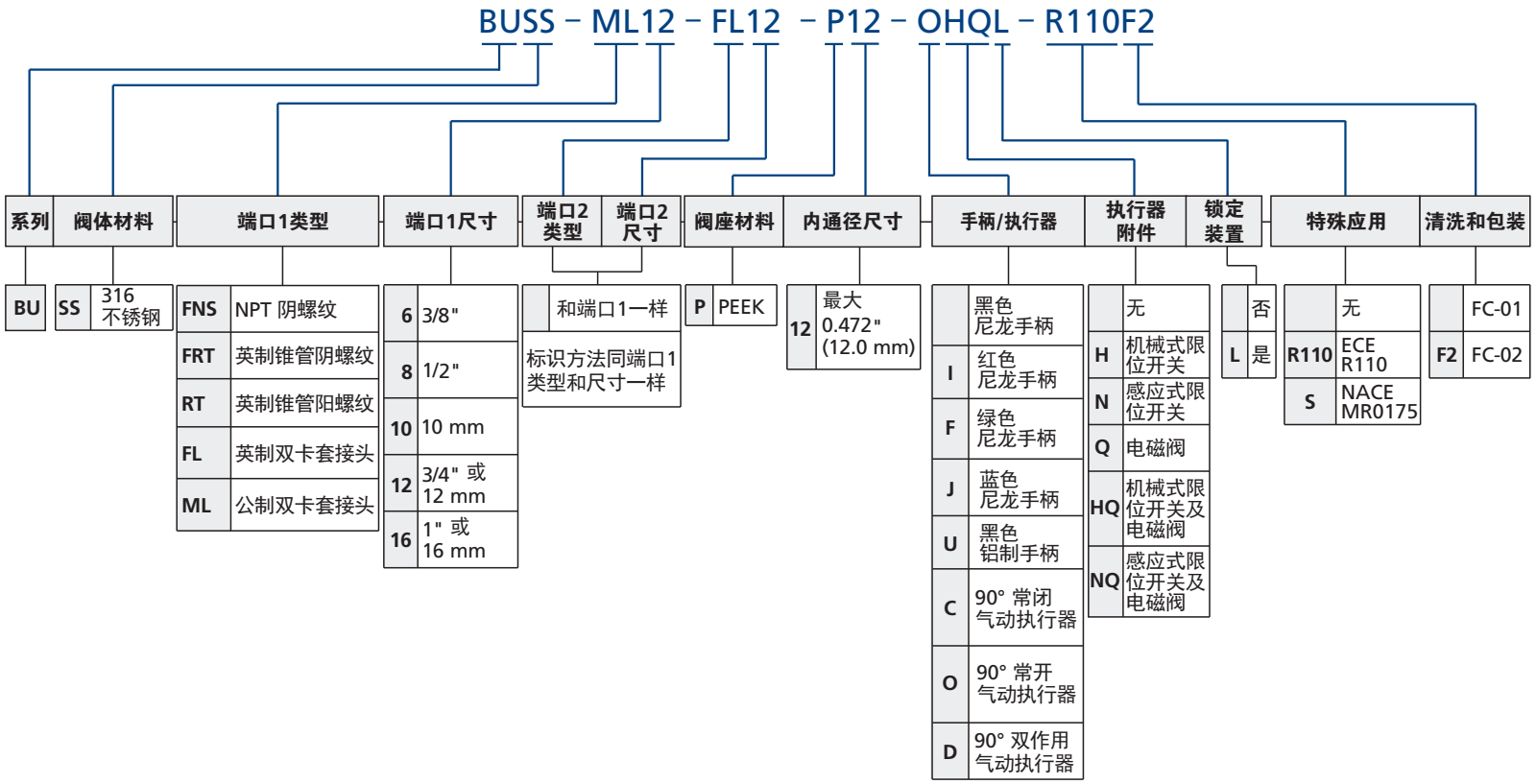

注：“型号说明”用于说明FITOK产品型号的组成规则，不适用于产品的具体选型，不能随意组合。如有疑问，请联系FITOK集团或授权代理商。

1. 公制螺纹的标准螺距如下：
M10及以下：1mm
M12至M24：1.5mm
在型号中标准型号应省略，其他的应明确说明。
如有其他要求，请联系FITOK集团或授权代理商。

2. 富氧环境或危险介质，请联系 *FITOK* 集团或授权代理商。

3. 清洗和包装：
FC-01：一般工业用的标准清洗和包装。
FC-02：浸润系统组件的特殊清洗和包装，应满足 *ASTM G93 C* 等级要求。

4. 如需了解带执行器球阀的详细信息，请参阅《自动控制球阀》样本。

5. ECE R110 认证不包括阀门的附属结构 (如执行器，不同的手柄等)。